Gerador de Baixa Pressão LPG-40

Código: 02.22.0350-00

(Low Pressure Generator)

(Pressão máxima: 40 psi (2,75 bar))
(Vácuo: 20” Hg)



Instruções de Uso

1) Conectar a mangueira a um dos lados da válvula de 3 vias.
2) Conectar o outro lado da mangueira ao calibrador.
3) Conectar outra mangueira na conexão da base, no lado oposto, conectando-a ao instrumento calibrado.
4) Girar o volante no sentido horário para aumentar a pressão e no anti-horário para diminuir a pressão ou vácuo.
5) Para descarregar a câmara, girar a válvula de 3 vias, para liberar a pressão.
6) Não usar com líquidos ou pressão externa.
7) Base do gerador, preparada para fixação em bancada.

PRESYS®
www.presys.com.br
Rua Luiz da Costa Ramos, 260
São Paulo - SP - 04157-020
Tel: (11) 3056.1900
www.presys.com.br
vendas@presys.com.br

Empresa Nacional
Tecnologia 100% Brasileira

37 anos DESDE 1989

Gerador de Baixa Pressão LPG-40

Características

- ❑ Altíssima resolução.
- ❑ Excelente estabilidade para calibrações de baixa pressão.
- ❑ “O-rings” duplos.

Especificações

- ❑ Pressão máxima: 40 psi (2,75 bar) / Vácuo: 20" Hg.
- ❑ Resolução 0,0005 psi (0,35 mmH_2O).
- ❑ Peso aproximado 1,6 kg.
- ❑ Pode ser montado em bancada.
- ❑ Fornecido com mangueiras e conexões **PRESYS**.
- ❑ Volume: 110 ml.
- ❑ Válvula 3 vias 1/8 NPT.

****Fornecido com Bolsa de transporte.****

Opcional

- ❑ 02 x Mangueira para alta pressão (código: 06.08.0018-00):
  Construção: Poliamida com capa externa em malha de Kevlar.
  Comprimento: 900 mm.
  Extremidades: Latão.
  Pressão máxima: 6000 psi.
- ❑ 02 x Adaptador macho 1/4 NPT (código: 06.08.0006-00).

Desenho Dimensional

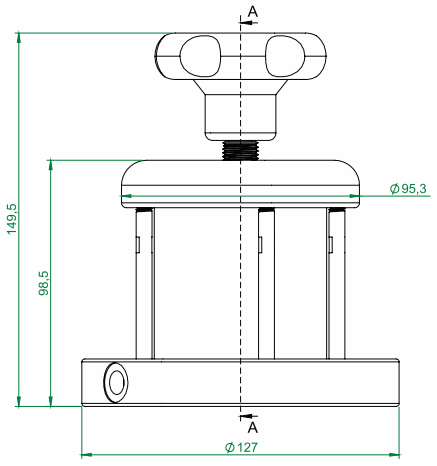



As informações e especificações deste catálogo estão sujeitas a alterações sem prévio aviso.