

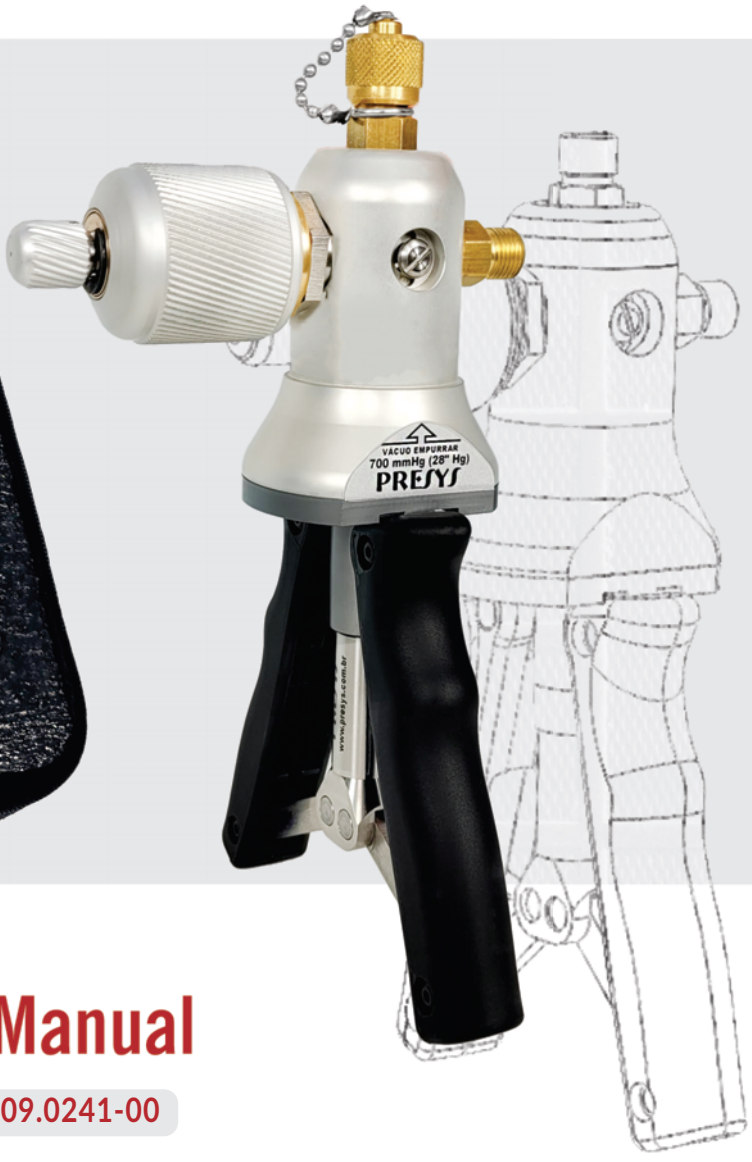

Bomba Pneumática Manual AirMaxy - 500

Código: 02.09.0241-00

- Ideal para uso conjunto com os Calibradores da **PRESYS** oferece rápida pressurização com pouco esforço manual o que facilita o trabalho das calibrações, também realiza pressão negativa ou vácuo.

- Design de incomparável robustez, empunhadura ergonômica feita em Nylon de alta resistência corpo usinado em alumínio naval anodizado diversas peças usinadas em latão e inox garantem longa vida útil.

- Totalmente projetada e construída no Brasil, garantia permanente de peças de reposição que não dependem de importações. Foi projetada pensando no uso conjunto com os calibradores **PRESYS**, assim oferece Ajuste Fino compatível com a resolução dos calibradores.

PRESYS®
www.presys.com.br

Rua Luiz da Costa Ramos, 260
São Paulo - SP - 04157-020
Tel.: (11) 3056.1900
vendas@presys.com.br

ABNT NBR ISO/IEC 17025
CAL 0193
SISTEMA DE GESTÃO TÜVRheinland Brasil NBR ISO 9001 QUALIDADE
TÜVRheinland OCP 0004
Empresa Nacional
Tecnologia 100% Brasileira

Dimensionais:

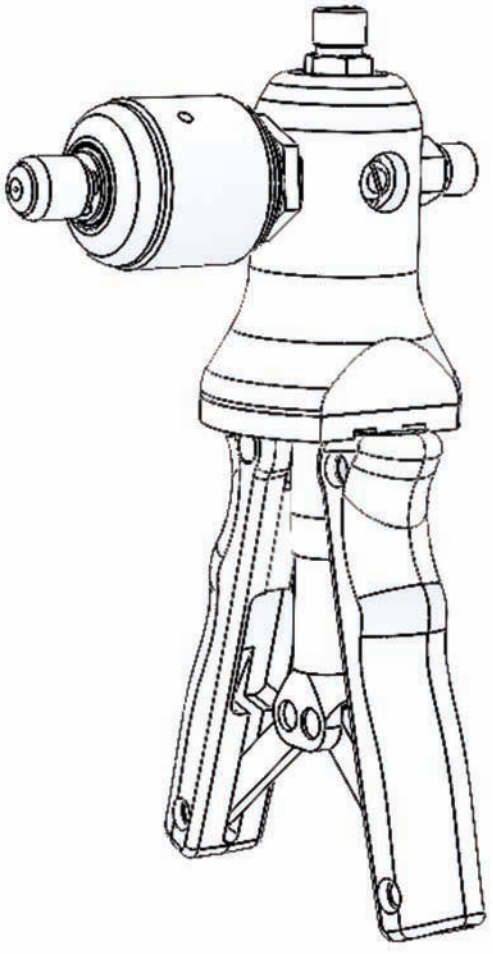

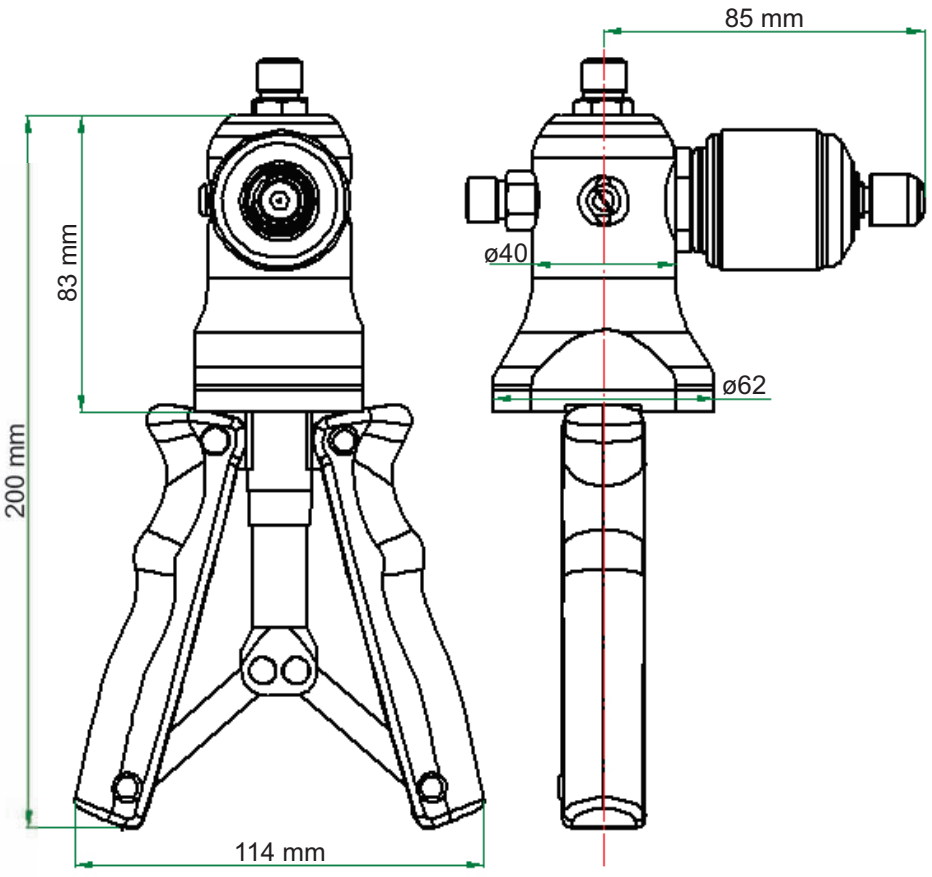

Acompanha:

- Prática Maleta para transporte e acondicionamento de acessórios como mangueiras, conexões e um alojamento próprio para o Calibrador PC-507 com respectivo carregador.
- 02 x Mangueira para alta pressão (06.08.0018-00)
  Construção: Poliamida com capa externa em malha de Kevlar
  Comprimento: 900 mm
  Extremidades: Conexões 1/2” UNF (Fêmea)
  Pressão máxima: 6000 psi
- 02 x Adaptador macho 1/4 NPT (06.08.0006-00)
- 01 x Plugue com corrente (04.04.0039-10).

Especificações Técnicas

Tipo:	Portátil sem manômetro
Faixas de Pressão:	
- Pressão Negativa	28 "Hg nominal
- Pressão Positiva	500 psi nominal
Com ajuste fino	
Dimensões (AxLxD):	200 x 114 x 62 mm
Peso:	930g
Conexões: 1/2” UNF (Macho)	
Dispensa o uso de ferramentas para aperto	



PRESYS